日　期	更　改　內　容
940903	新圖:
1090413	更新圖面:

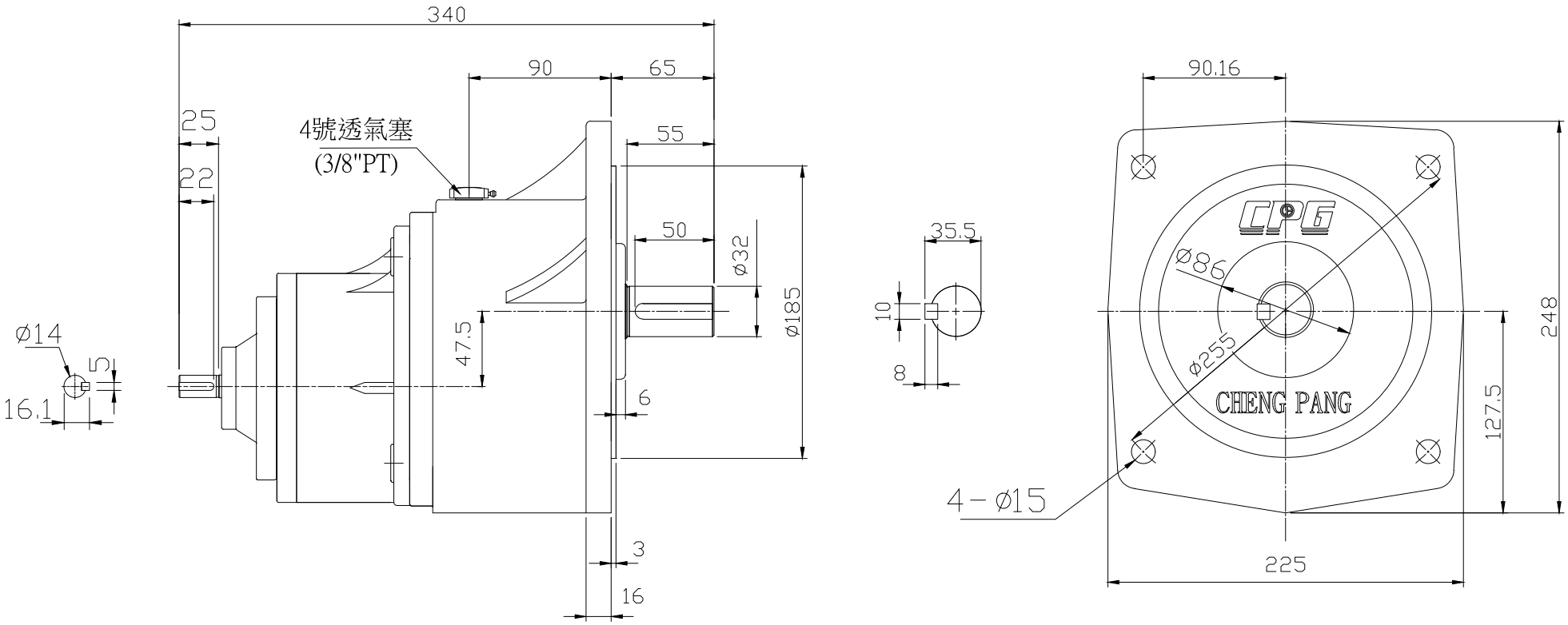

機　　型	1/4HP-1/250~1800	單　　位	mm	繪　圖	錢元昱1090413
圖　　名	立式雙軸型高速比齒輪減速機	材　　質		設　計	
適用客戶		比　　例		審　核	
圖　　號	CVD200-250~1800	第三角法		核　准	