日　期	更　改　內　容
940912	新圖:
1040304	實物:XC3<97*113>回歸XC4<105*136>

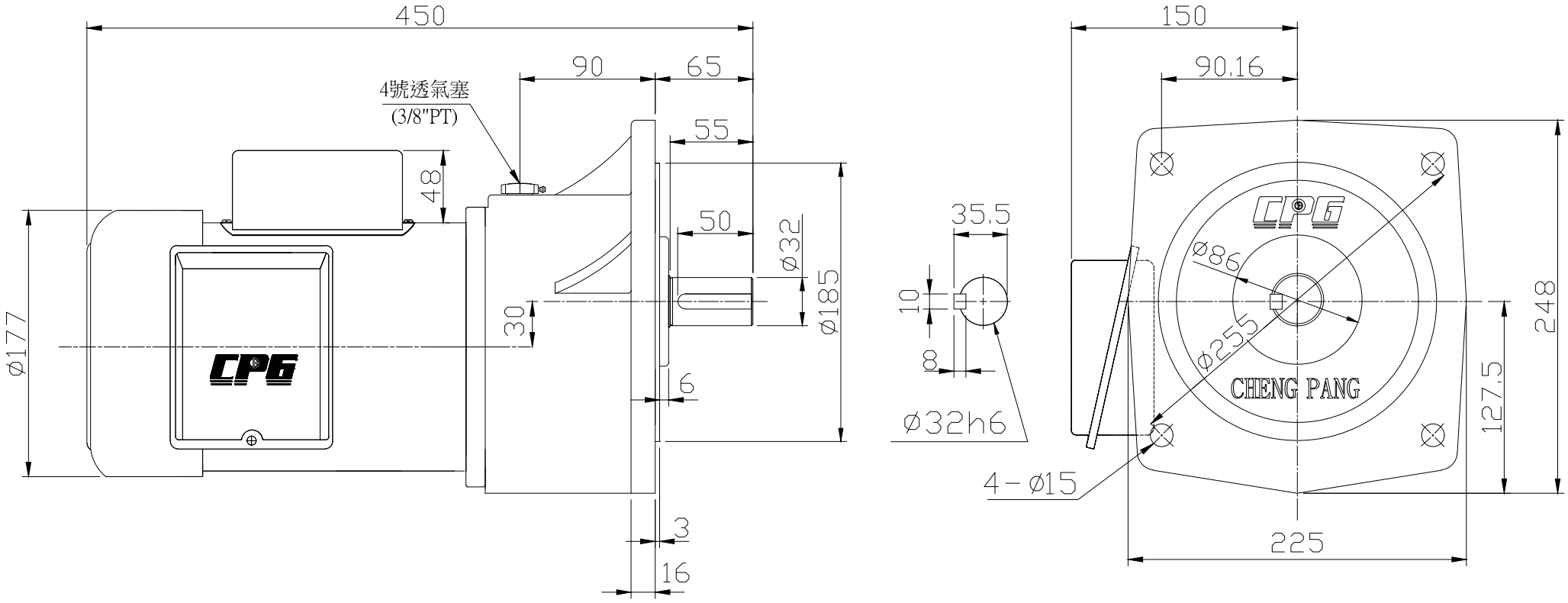

機　型	2HP-1/40~100縮框	單　位	mm	繪　圖	林奇瑤1040303
圖　名	單相全密立式縮框減速機	材　質		設　計	
適用客戶		比　例		審　核	
圖　號	CV1500-40~100AVTGZ	第三角法		核　准	