日　期	更　改　內　容
940913	新圖:
1040304	實物:XC3線盒<97*113>回歸XC4<105*136>

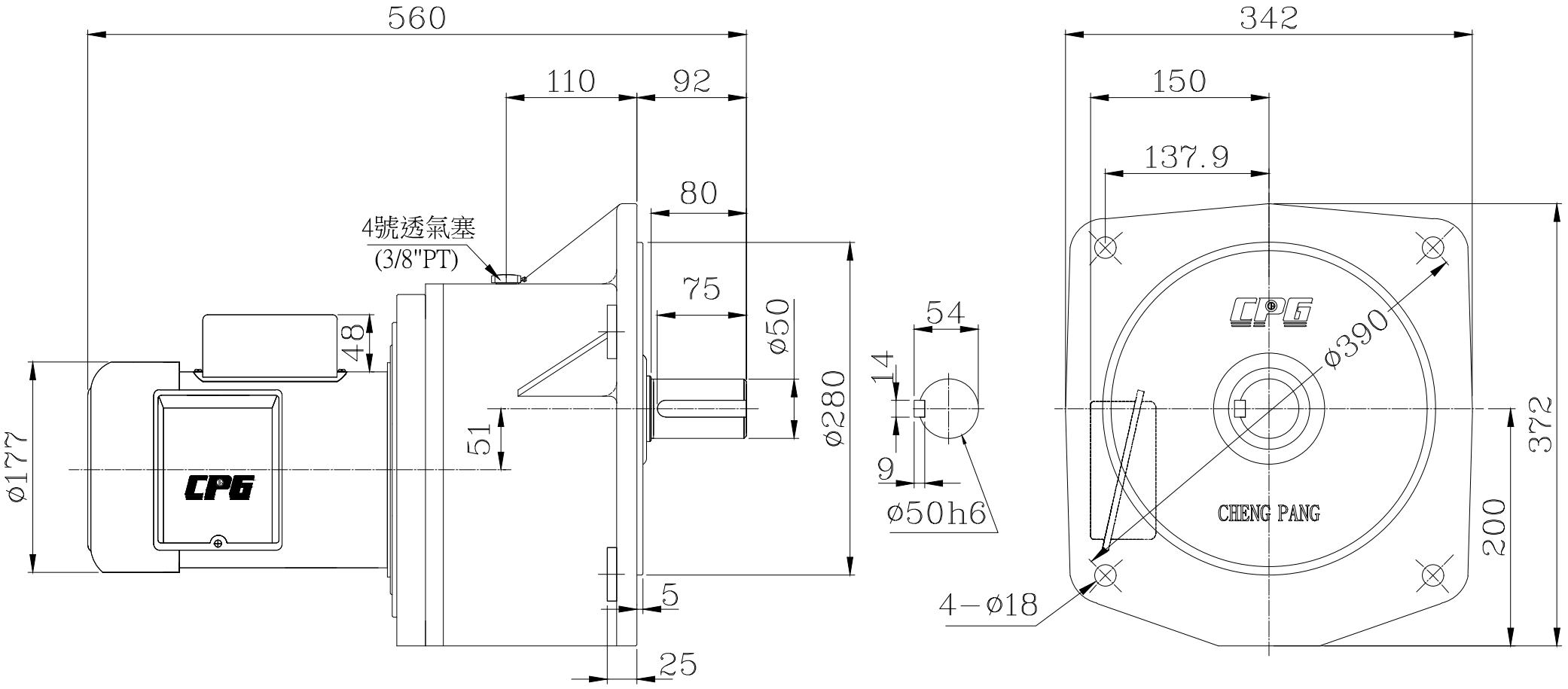

未標註尺寸公差表:			
6-30	MM ±0.2	120-315	MM ±0.5
30-120	MM ±0.3	315-1000	MM ±0.8

機　型	2HP-1/105~120V	單　位	mm	繪　圖	林奇瑤1040303
圖　名	單相鐵殼立式全密減速機	材　質		設　計	
適用客戶		比　例		審　核	
圖　號	CV1500-105~120AVTG	第三角法		核　准	