日　期	更　改　內　容
940620	新圖:
1001001	更新圖檔

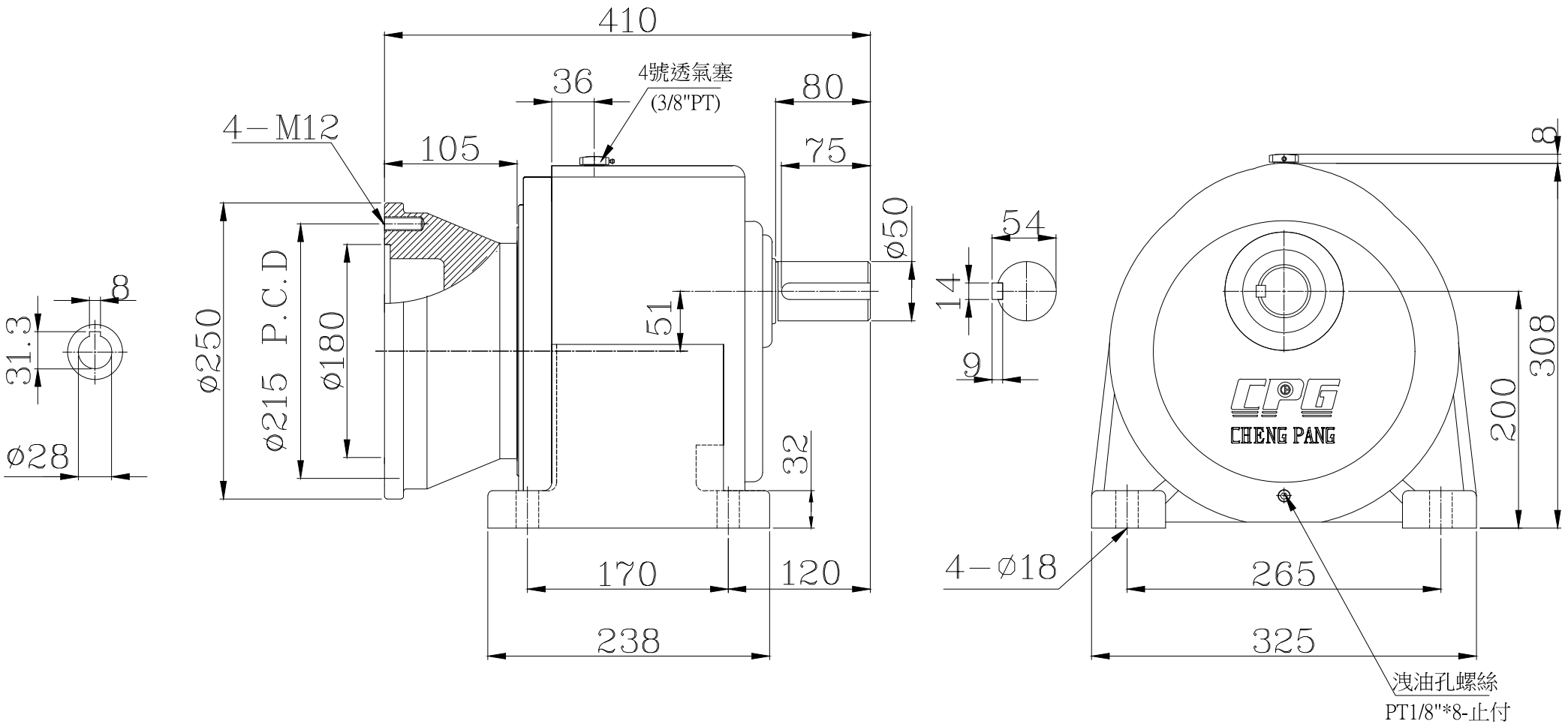

機　　型	5HP-1/15~60	單　　位	mm	繪　圖	林奇瑤1001001
圖　　名	臥式直結型齒輪減速機	材　　質		設　計	
適 用 客 戶		比　　例	1:5.2	審　核	
圖　　號	CHM3700-15~60	第 三 角 法		核　准	