日　期	更　改　內　容
940620	新圖:
1001001	更新圖面:

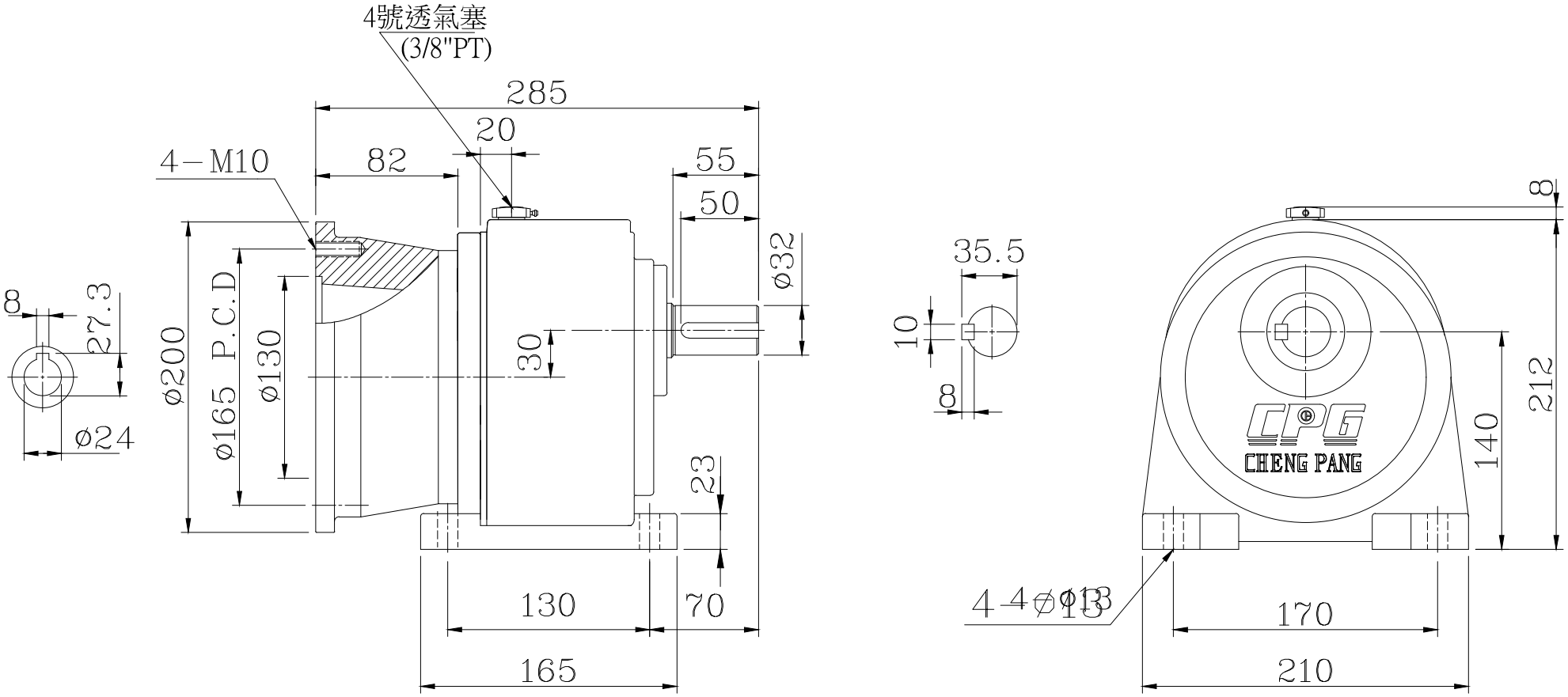

機　　型	2HP-1/3~30	單　　位	mm	繪　圖	林奇瑤1001001
圖　　名	臥式直結型齒輪減速機	材　　質		設　計	
適用客戶		比　　例	1:4.2	審　核	
圖　　號	CHM1500-3~30	第三角法		核　准	