日　期	更　改　內　容
940620	新圖:
1001001	實物:Y尺寸修正162(原160)
	K尺寸修正89(原85)

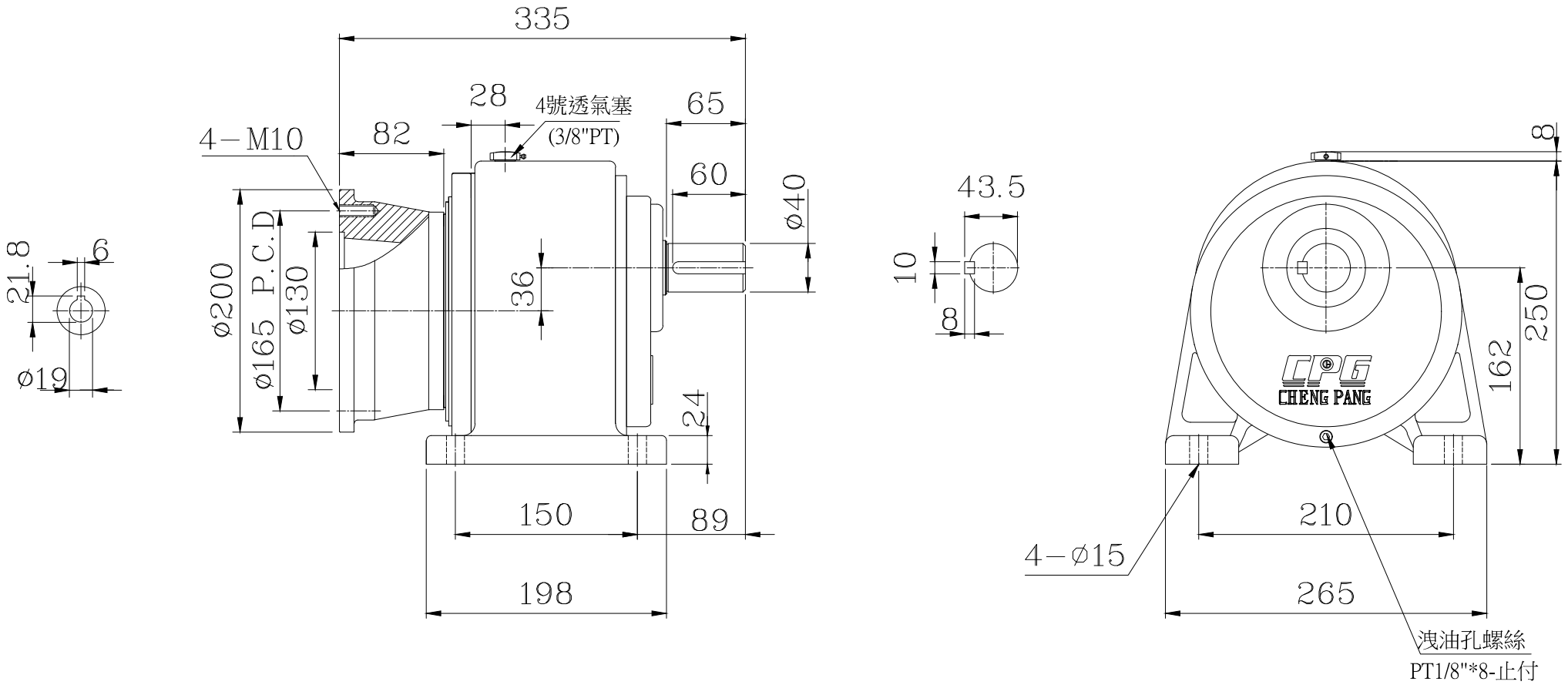

機　　型	1HP-1/125~200	單　　位	mm	繪　圖	林奇瑤1001001
圖　　名	臥式直結型齒輪減速機	材　　質		設　計	
適用客戶		比　　例	1:5.2	審　核	
圖　　號	CHM750-125~200	第三角法		核　准	