日　期	更　改　內　容
941026	新圖:
1090415	更新圖面:

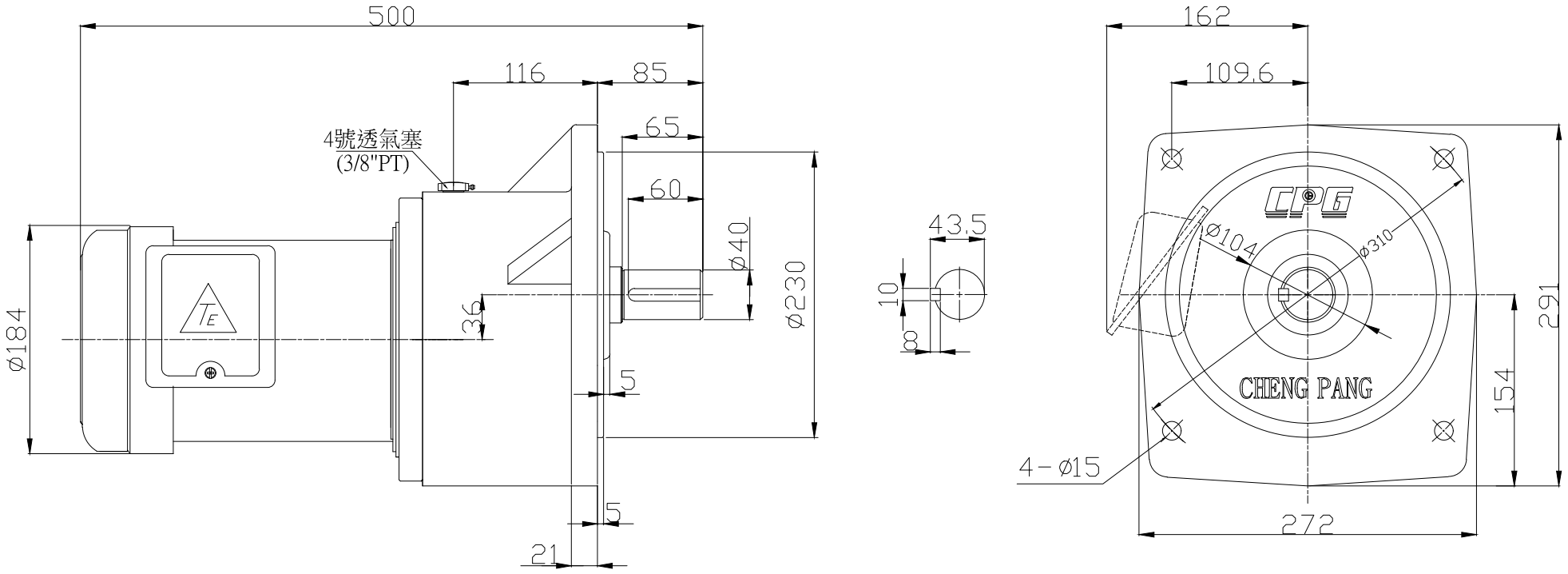

機　　型	2HP-1/40~100	單　　位	mm	繪　圖	錢元昱1090415
圖　　名	立式東元鐵殼齒輪減速機	材　　質		設　計	
適用客戶		比　　例		審　核	
圖　　號	CV1500-40~100P	第三角法		核　准	