日　期	更　改　內　容
941026	新圖:
1090415	更新圖面:

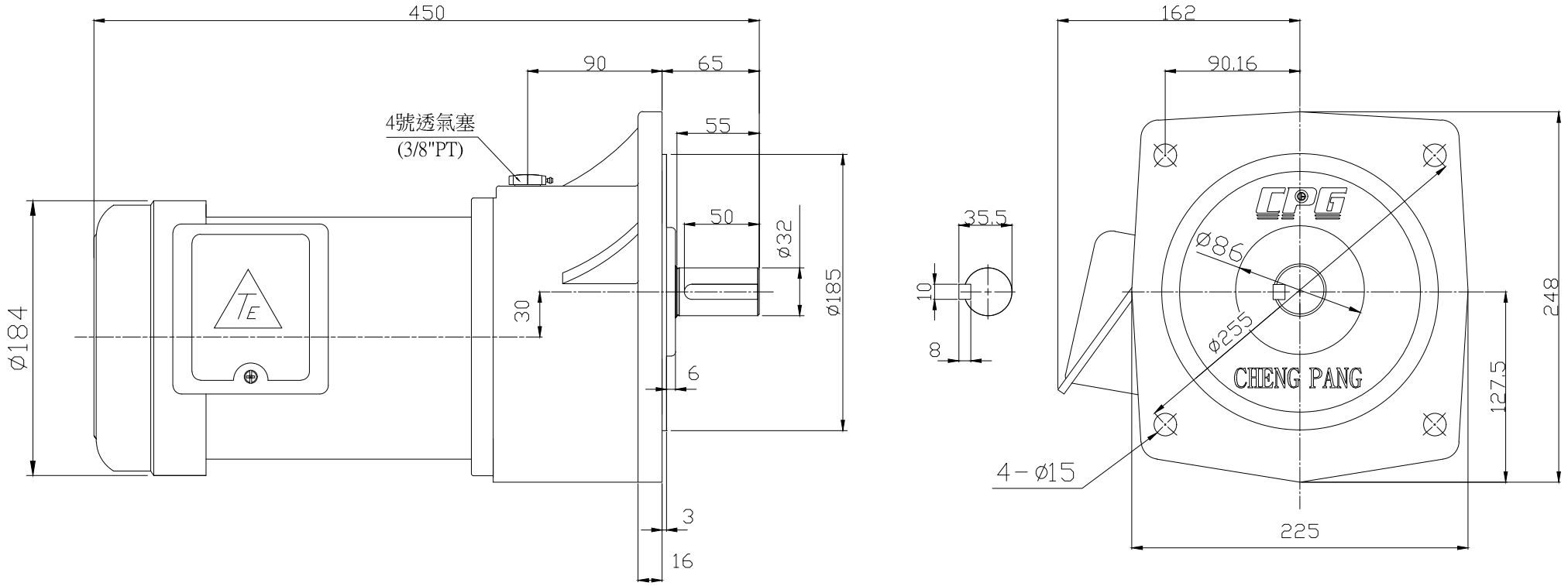

機　型	2HP-1/3~30	單　位	mm	繪　圖	錢元昱1090415
圖　名	立式東元鐵殼齒輪減速機	材　質		設　計	
適用客戶		比　例		審　核	
圖　號	CV1500-3~30P	第三角法		核　准	