日　期	更　改　內　容
940620	新圖:
1001001	更新圖面:
1090408	實物:A尺寸修正460(原470)

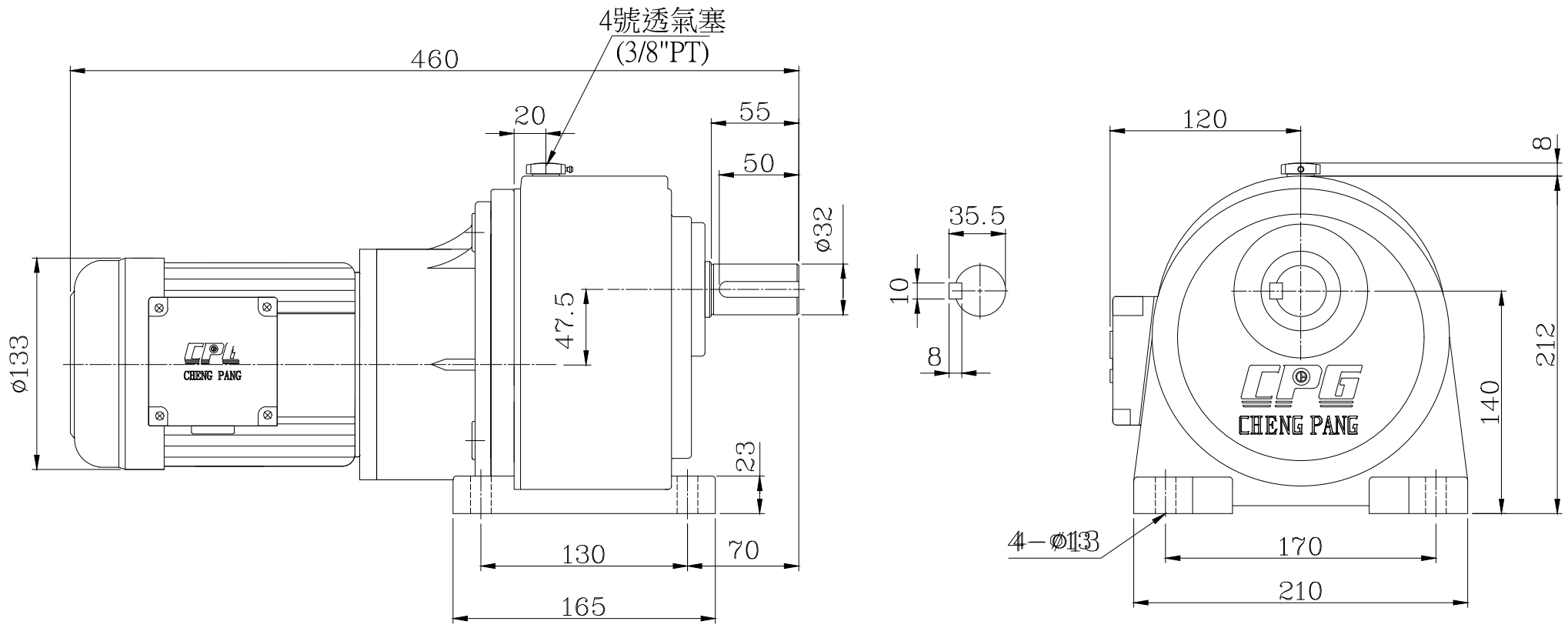

機　　型	1/4HP-1/250~1800	單　　位	mm		繪　圖	錢元昱1090408
圖　　名	三相高速比臥式齒輪減速機	材　　質			設　計	
適用客戶		比　　例	1:4		審　核	
圖　　號	CH200-250~1800S	第三角法			核　准	