日　期	更　改　內　容
940620	新圖:
1001001	加註:齒箱底至軸中心154

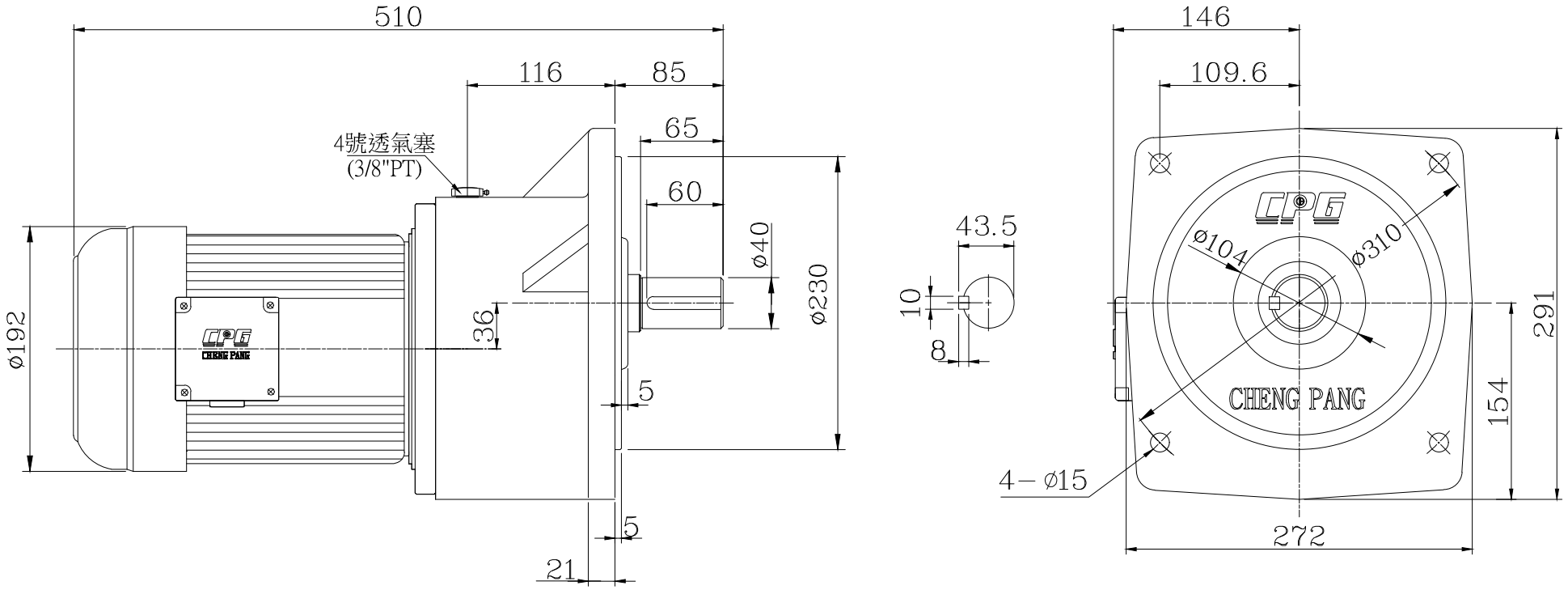

機　　型	2HP-1/40~100	單　　位	mm	繪　圖	林奇瑤1001001
圖　　名	三相立式齒輪減速機	材　　質		設　計	
適 用 客 戶		比　　例	1:5.2	審　核	
圖　　號	CV1500-1/40~100S	第 三 角 法		核　准	