日　期	更　改　內　容
960502	新圖:
1001001	實物:Y尺寸修正162(原160)
	K尺寸修正89(原85)
1090414	更新圖面:

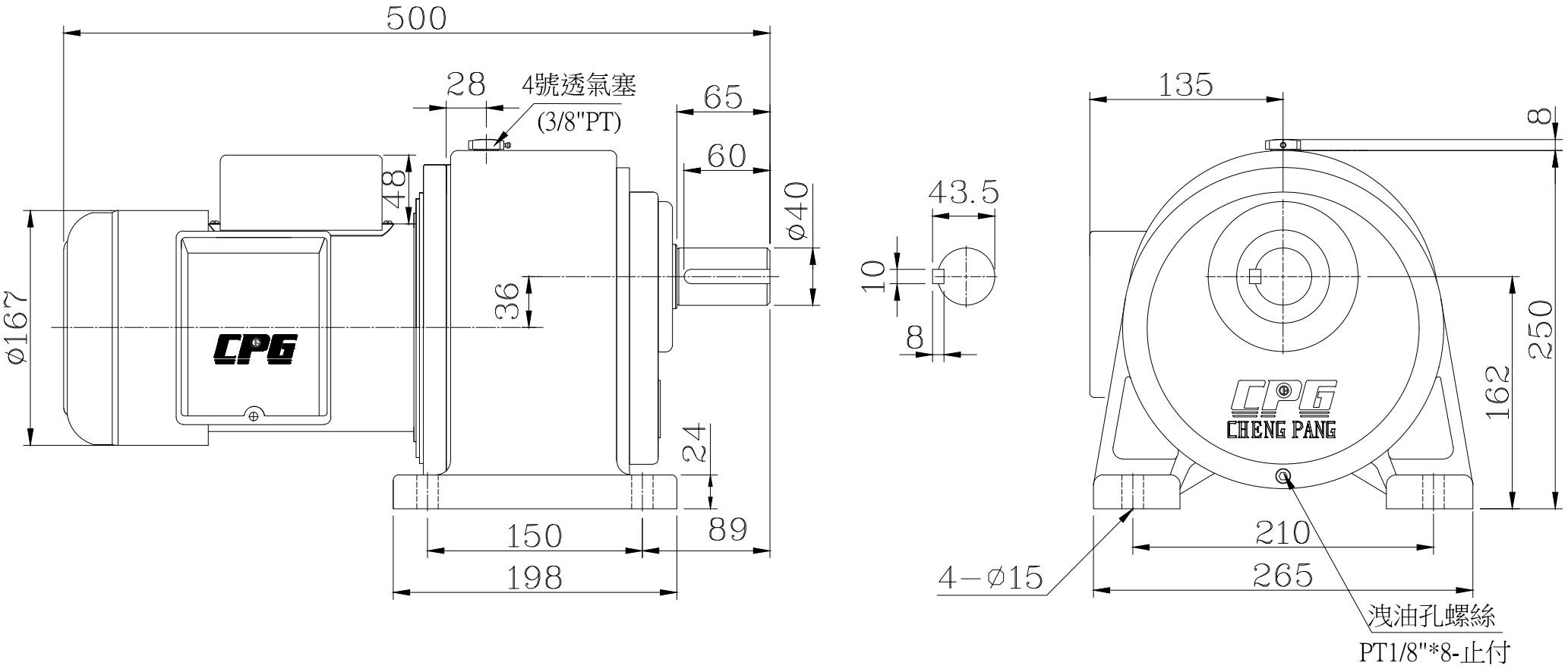

機　　型	1HP-1/125~200	單　　位	mm	繪　圖	錢元昱1090414
圖　　名	單相全密臥式齒輪減速機	材　　質		設　計	
適用客戶		比　　例	1:4.4	審　核	
圖　　號	CH750-125~200AVTG	第三角法		核　准	