符號	工程變更記錄單

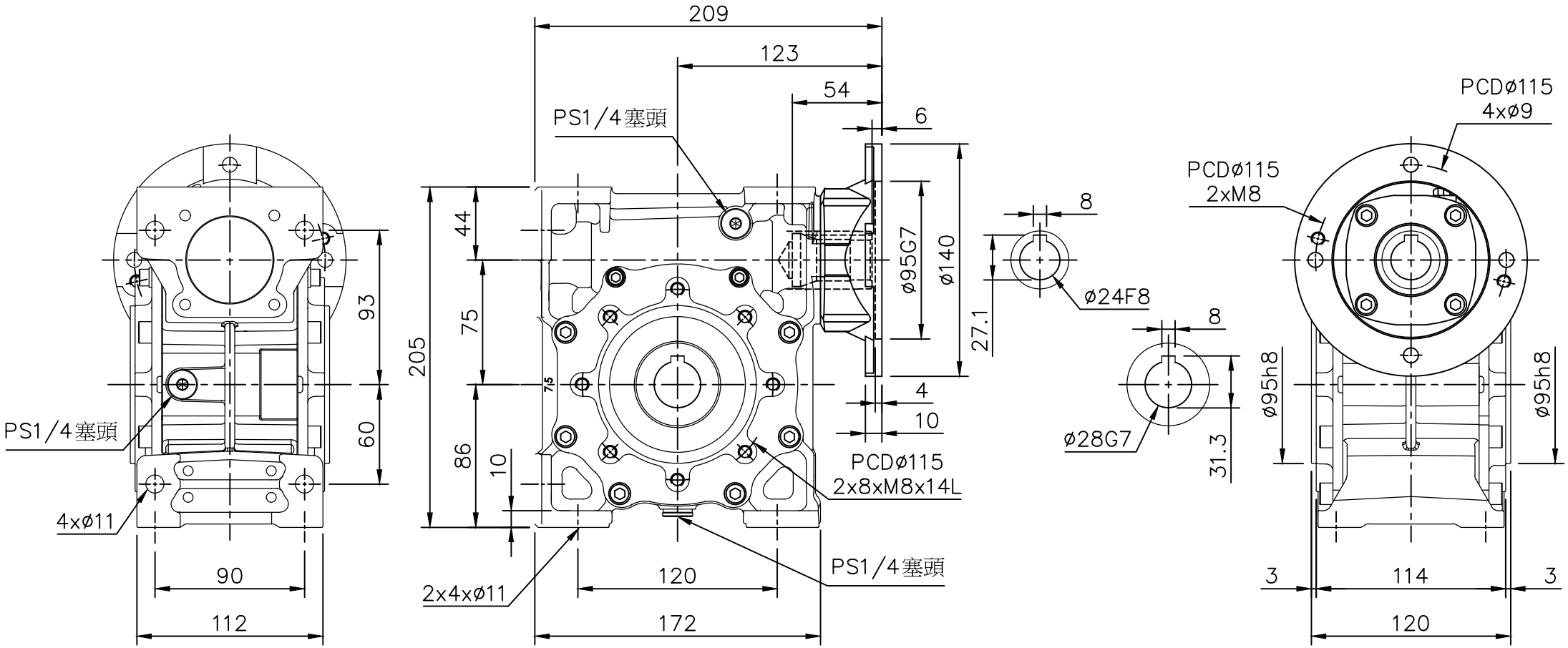

機械切削一般公差		姓　名	日　期	審核	臺灣工機廠股份有限公司 TAIWAN GONG JI CHANG CO., LTD.	圖名	MTGQM75-xxA-D90/B14(一體式) 中空28mm鍵8mm	圖號	D075MTYxxAA091	版本	C1
6-30mm ±0.2	繪圖	許佳琪	14.02.18					材質	.	保管單位	
30-120mm ±0.3	設計							比例	2:7		
120-315mm ±0.5											
315-1000mm ±0.8	審校										

★