符號	工程變更記錄單

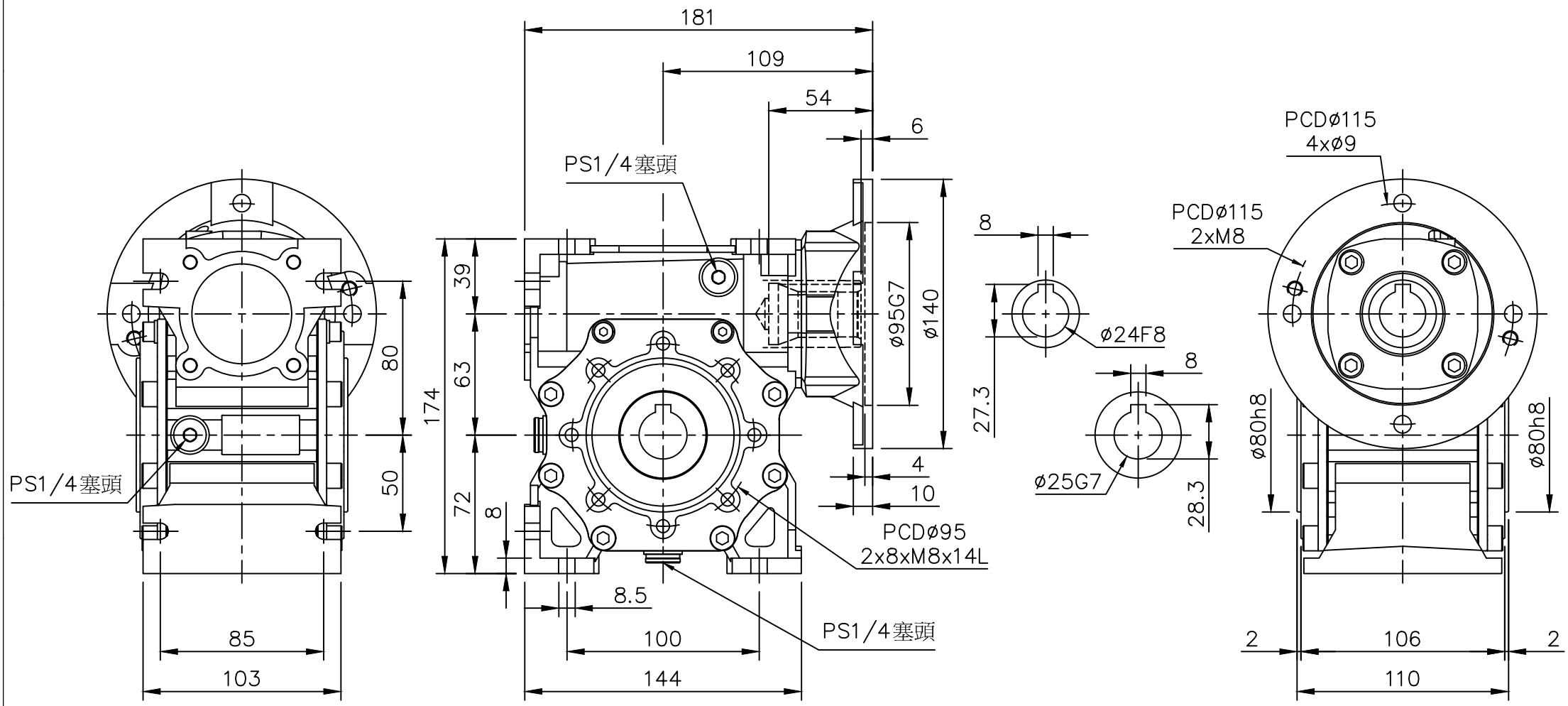

機械切削一般公差		姓　名	日 期	審核	臺灣工機廠股份有限公司 TAIWAN GONG JI CHANG CO., LTD.	圖名	MTGQM63-xxA-D90/B14(一體式) 中空25mm 鍵8mm	圖號	D063MTYxxAC091	版本	C1
6-30mm ±0.2	繪圖	趙尉世	14.01.17					材質		保管單位	
30-120mm ±0.3	設計							比例	1:3		
120-315mm ±0.5	審校										
315-1000mm ±0.8											

★